YTKJ9.1A主回路原理图(简易）

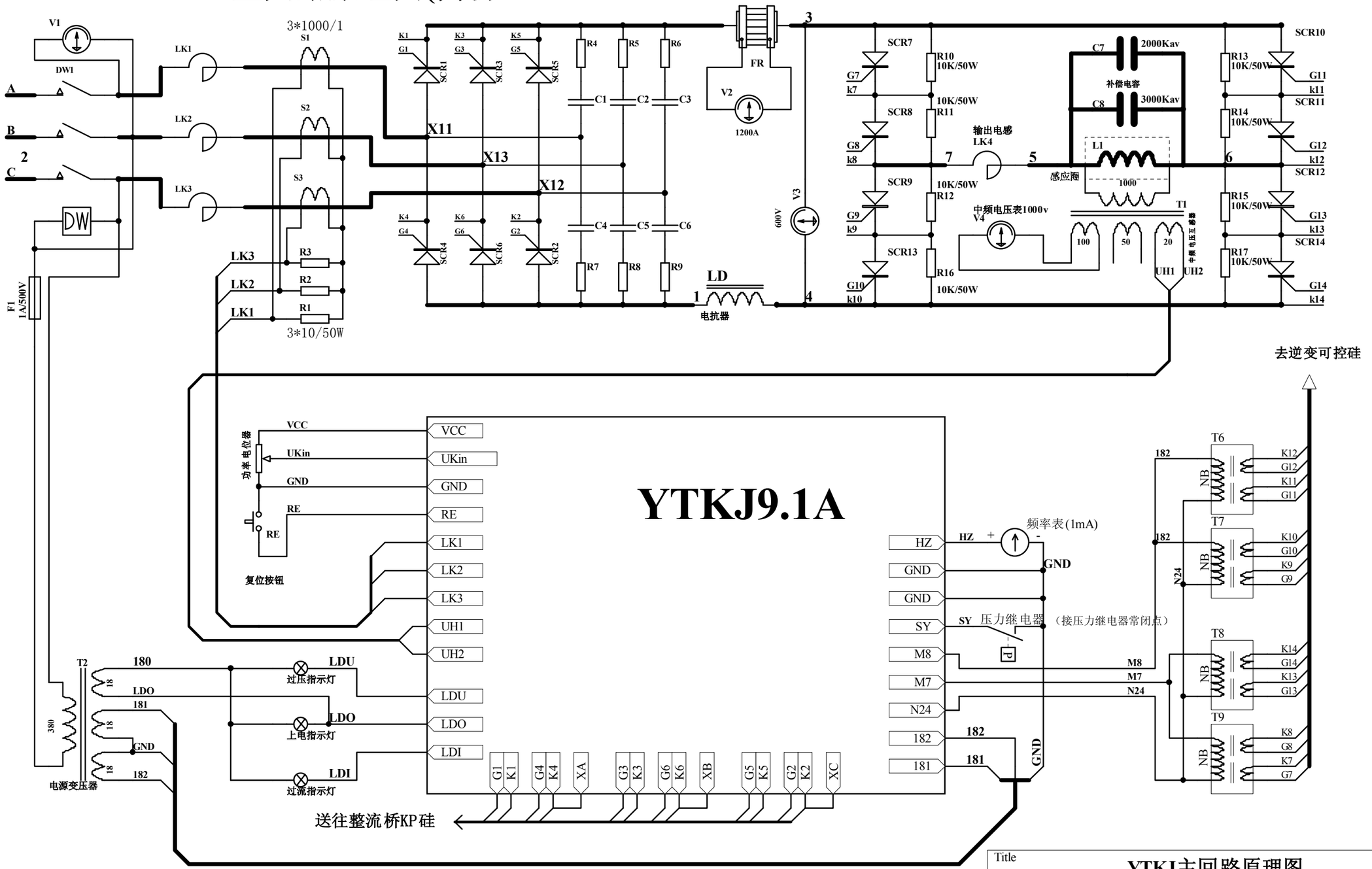

洛阳银泰中频开发中心

Title	YTKJ主回路原理图	
Size A4	Number 银泰中频开发中心	Revision 杨玉清
Date: 16-Sep-2005		Sheet of
File: J:\YTKJ-9.1A\YT-9.1A接线图.ddb		Drawn By: